Einsteigschacht

Schnitt B - B

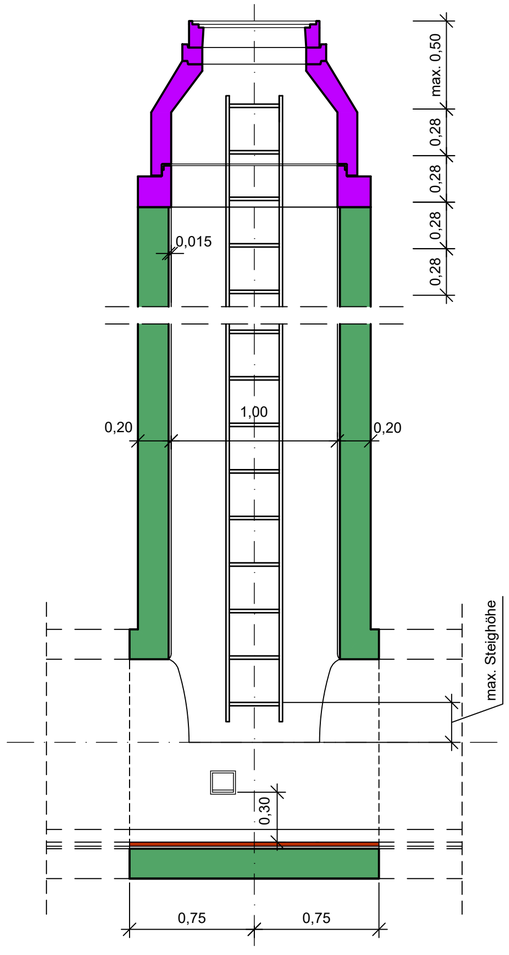

Betonfertigteile siehe
ZN 5-12326-RZ bei Ø 0,625m bzw.
ZN 5-12322-RZ bei Ø 0,80m
(Index neuester Stand)

Schnitt A - A

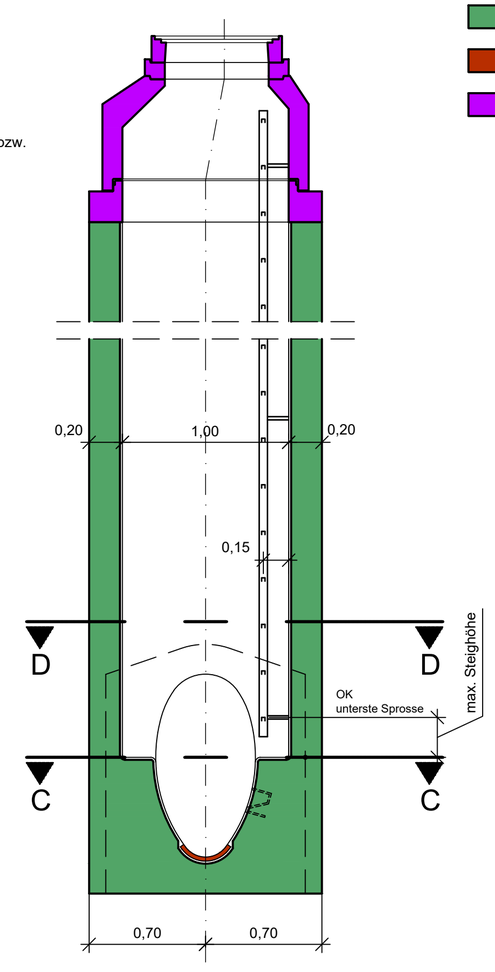

Legende

- Beton bewehrt
- Beton unbewehrt
- Mauerwerk , Steinzeug
- Fertigteil

Schnitt C - C

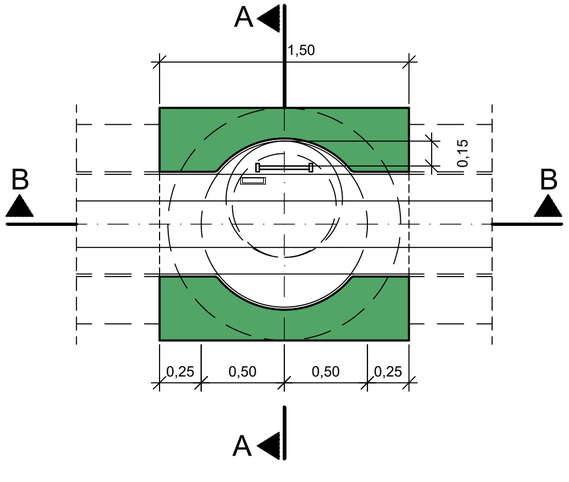

Schnitt D - D

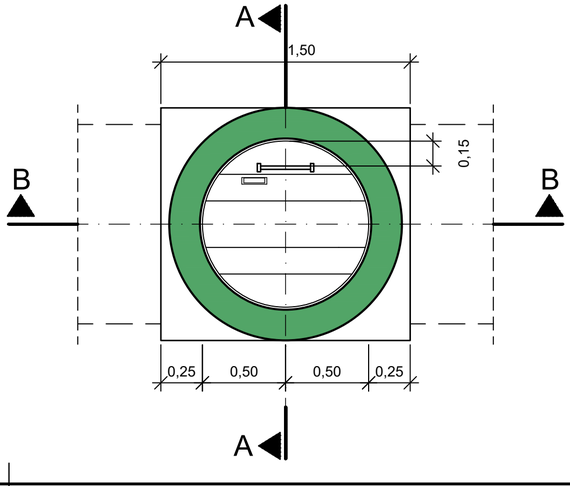

Steigleitern

Ortsfeste Leiter mit U-Sprossen aus Edelstahl V4A
nach DIN 18799-1 und EN ISO 14396

Maße:

Holme	Rechteckprofil 50x20mm
Sprossen	U-Sprosse 25x25x1,5 mm ausgleitsicher profiliert max. 35 Sprossen
Steighöhe	280 mm bis 300 mm die unterste Sprosse ist im Idealfall auf Steighöhe zu setzen, geringe Höhen (bis 30 mm) sind möglichst zu vermeiden.
Lichte Weit min.	300 mm (400 mm bei Einsteigöffnung 800 mm)

Wandbefestigung aus Edelstahl V4A

zum Anschrauben

Wandhalter	am Holm verschiebbar und längenverschiebbar
Platzierung	gemäß Herstellerangabe

Phase	Plan-Nr.					Art		Blatt-Nr.		Index
5	1	2	3	7	5	R	Z			D

Übersichtslageplan

Ersetzt ZN 5-12375-RZ-C vom 07.03.2017

Index	Bearbeitet	Freigabe	Datum	Änderung
D	Aigner	Grimm	22.06.20	oberer Abstand Steigleiter
C	Aigner	Breuer	07.03.17	Darstellung Schachtfertigteile
B	Aigner		17.07.13	Text Steigleiter, Einstiegshilfe entfernt
A	M. Schader		01.04.08	Text Steigleiter geändert, Einstiegshilfe dargestellt.

Ing.Büro :

Maßstab 1 : 25

0,10 m 0,50 m 1,00 m 2,00 m 2,50 m

München, den 18.06.2007

Eigentum der © Landeshauptstadt München
Alle Rechte vorbehalten

Münchner Stadtentwässerung

Kanalbau

Projekt:

Planbezeichnung

Einbau der Steigleitern
in Einsteigschächten

	Datum	Name		Datum	Name	Maßstab
Best.			Mitz.	18.06.07	MSE-315 Bachl	1:25
Bearb.	13.06.07	Aigner	Mitz.	18.06.07	MSE-312 Vogt	
Gez.	13.06.07	Aigner				
Gepr.	18.06.07	Baumann	Kat.Bl.Nr.			Zeichnungs-Nr.
Ges.						
SAP-Nr.:			LosplanNr.			5-12375-RZ-D

_MSE_PST_RZ_v01.dwg@ 12 Aig 0715